Ersatzteilliste hydr. Motorradhebebühne SM - 4

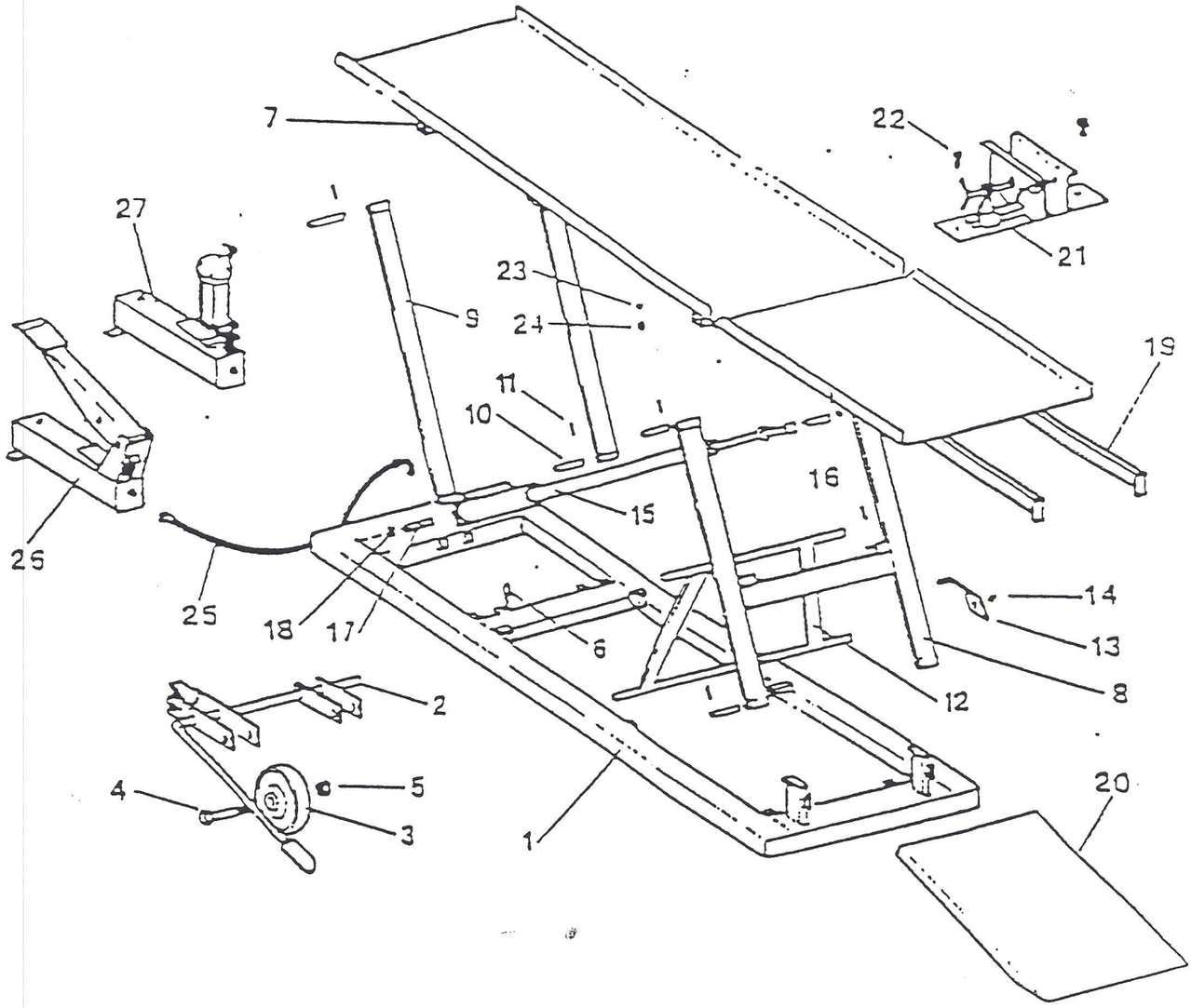

Pos.	Artikel-Nr.	Bezeichnung	Stückzahl
1	7465501	Grundrahmen SM - 4	1
2	7465502	Pedalstange	1
3	7465503	Rolle	2
4	7465504	Schraube	2
5	7465505	Mutter	2
6	7465506	Sicherungsfeder	2
7	7465507	Plattform	1
8	7465508	Gestänge	1
9	7465509	Stange	2
10	7465510	Bolzen	8
11	7465511	Sicherungsstift	10
12	7465512	Abstützgestänge	1
13	7465513	Soerrklotz	1
14	7465514	Sicherungsstift	1
15	7465515	Hydraulikzylinder, kpl.	1
16	7465516	Bolzen	1
17	7465517	Bolzen	1
18	7465518	Sicherungsstift	4
19	7465519	Stange	2
20	7465520	Auffanrblech	1
21	7465521	Radhalter	1
22	7465522	Schraube	2
23	7465523	Unterlagscheibe	2
24	7465524	Mutter	2
25	7465525	Hydraulikschlauch, kpl.	1
26	7465526	Fußpumpe, kpl.	1
27	7465527	Fußpumpe, pneumatisch	1

Ersatzteilliste hydr. Zylinder

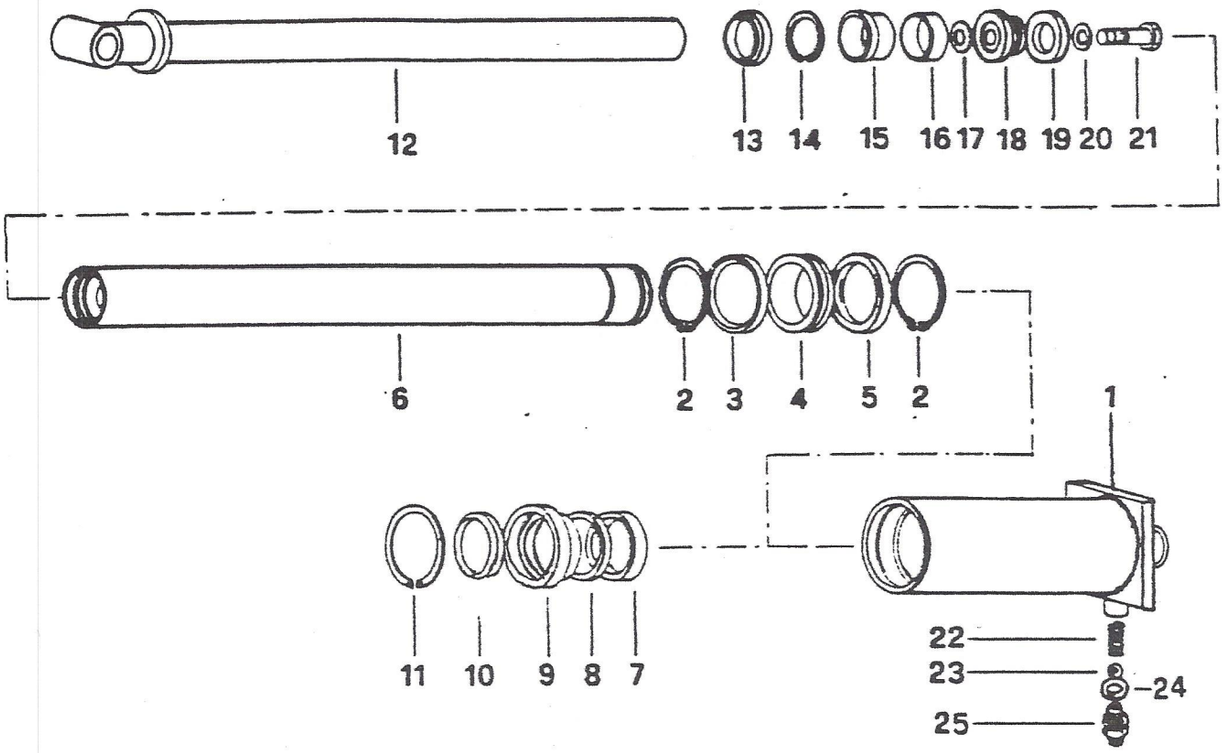

Pos.	Artikel-Nr.	Bezeichnung	Stückzahl
1	7465601	Gehäuse	1
2	7465602	Seegering	2
3	7465603	Führungsband	1
4	7465604	Distanzscheibe	1
5	7465605	Manschette	1
6	7465606	Kolben	1
7	7465607	Distanzring	1
8	7465608	Führungsband	1
9	7465609	Kolbenführungsband	1
10	7465610	Abstreifer	1
11	7465611	Seegering	1
12	7465612	Kolben	1
13	7465613	Abstreifer, kpl.	1
14	7465614	Seegering	1
15	7465615	Kolbenführungsband	1
16	7465616	Distanzring	1
17	7465617	Unterlagscheibe	1
18	7465618	Kolbenkopf	1
19	7465619	Manschette	1
20	7465620	Unterlagscheibe	1
21	7465621	Schraube	1
22	7465622	Feder	1
23	7465623	Kugel	1
24	7465624	Dichtung	1
25	7465625	Verschraubung	1